平成26年度関東学生柔道体重別
平成26年8月30日31日
埼玉県立武道館

柔道100kg超級

出場枠6名

1 黒岩　貴信　筑波
2 中田和希　関園
3 右田　雄太郎　山院
4 高木　秀芽　桐蔭
5 太田　一徹　流経
6 櫛引　敬太　平国
7 乾　晃輔　清和
8 中井　勇輔　武大
9 野澤　巨光　上武
10 片柳　慎之介　白鷗
11 深川　雄貴　桐蔭
12 藤井　靖剛　山院
13 土屋　和雄　清和
14 丸山　翼　上武
15 寺内　智洋　白鷗
16 佐野慶征　関園
17 廣瀬　大二郎　武大
18 田塚　康弘　流経
19 中川　翔太　城国
20 能登　一樹　桐蔭
21 金子　槙吾　武大
22 長山　和寿　上武
23 尾原　琢仁　筑波

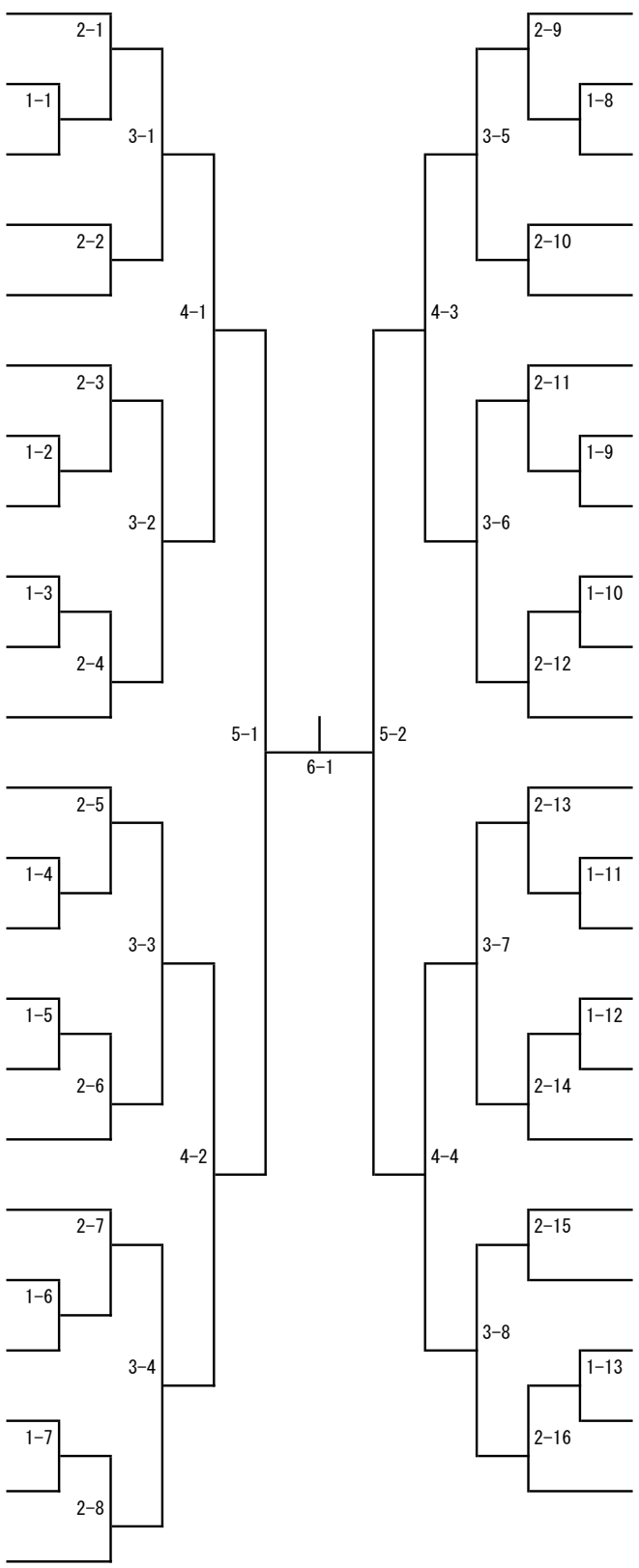

橋高　海人　筑波　24
佐々木　輝　桐蔭　25
佐々木　洋介　白鷗　26
前原　慎也　山院　27
関根悠貴　関園　28
大堀　雄貴　千葉　29
大家　皆　流経　30
水野　樹　山院　31
梅野　大　武大　32
岡村　力也　上武　33
發知　大貴　清和　34
小林　大介　桐蔭　35
山崎　勇輝　清和　36
澤田　宣拓　城西　37
根岸　将吾　上武　38
安藤　涼太　平国　39
田内　翔満　流経　40
中尾　柊太　清和　41
岩崎　渉　武大　42
神谷　快　筑波　43
大橋　誠矢　流経　44
鈴木　誉広　山院　45