平成29年度関東学生柔道体重別選手権大会
平成29年8月26日
埼玉県立武道館

81kg級

出場枠8名

1 佐々木　健志　筑波
2 萩原　健人 平国
3 藤村　哲　横国
4 波平　龍人 清和
5 伊藤　暖　独協
6 吉村　豪　山院
7 武藤　亘輝 桐横
8 津田　拳汰 防衛
9 吉原　克紀 関園
10 比嘉　健斗 城国
11 松岡　靖昂 了徳
12 川村　郷　日工
13 セルチャンアキラ　上武
14 高廣　徹　防衛
15 中山　創　流経
16 鈴木　雄大　茨城
17 溝口　琢海 桐横
18 島崎　塁　関院
19 小嵜　海陸 国武
20 田口　悟志 流経
21 堀江　周希 上武
22 佐藤　幸輔 桐横
23 板橋　盤　群馬
24 日高　友樹 筑波
25 三輪　龍志 山院
26 斉藤　悠太朗　茨城
27 高橋　光祐 城国
28 佐藤　高広 神大
29 関　礎　平国
30 小林　渓太 関園
31 増田　領　高経
32 武井　優太 国武
33 肥後　拓弥 清和
34 鳥羽　潤　筑波
35 志賀　樹　山梨
36 齋藤　和樹 防衛
37 槇田　浩史 流経
38 額賀　司　白鷗
39 阿部　龍也 上武

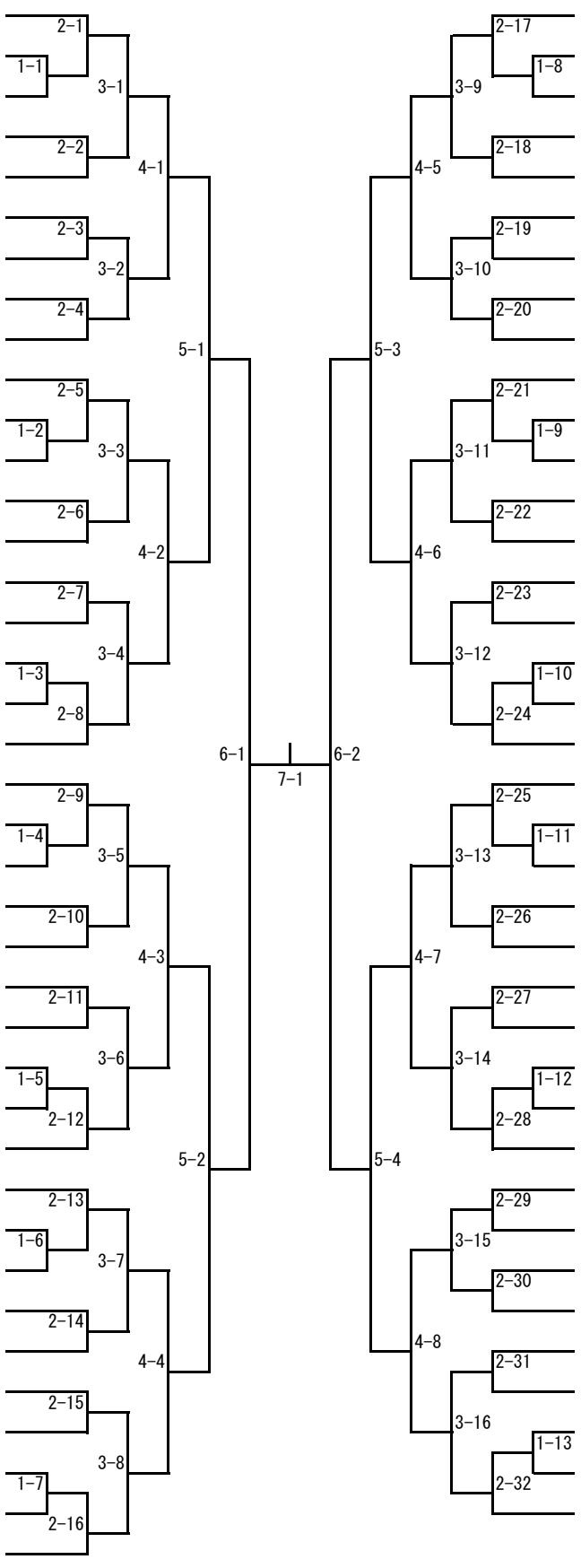

小原　佑太　城西　40
坂井　知士 防衛　41
安土　清一郎　清和　42
野矢　大輔 山梨　43
染谷　涼央 桐横　44
新石　力也 国武　45
焼谷　風太 山院　46
望月　健太郎　城国　47
持田　錬哉　関園　48
前田　大輝 神大　49
唐笠　祐来 国武　50
小谷　剛太 上武　51
石本　功太朗　流経　52
佐々木　健太郎　千工　53
中村　光樹　山院　54
中村　奎太 中院　55
上田　泰成 城国　56
林田　幸之介　筑波　57
伊藤　尚也 独協　58
川畑　北斗 国武　59
小原　弘暉 筑波　60
菊田　征紀 関園　61
樋口　大樹 桐横　62
長塚　雄也 千葉　63
黒澤　与輝 上武　64
國武　恵祐 清和　65
長瀬　涼介 高経　66
桑原　勇太 群馬　67
小野　慎平 防衛　68
安達　空良 埼玉　69
田中　健大 平国　70
奥井　雄大 茨城　71
中礼　仁志 清和　72
朝永　颯人 神大　73
奥田　嵩人 関院　74
太田　敦也 流経　75
中谷　昌雄 城国　76
八木　拓己 山院　77