平成29年度関東学生柔道体重別選手権大会
平成29年8月26日
埼玉県立武道館

全日本推薦選手　田川（筑波）
末木（筑波）

66kg級

出場枠7名

1 阿河　夢斗 埼玉
2 山中　有宇 群馬
3 長濱　丈也 関院
4 藤川　翼　神大
5 山本　歩夢 清和
6 林　航大　桐横
7 福島　丈壱 城西
8 山城　新太 関園
9 清水　翔吾 平国
10 佐藤　晃輔 筑波
11 黒山　聖矢　防衛
12 牧山　力也 桐横
13 市村　大志 山院
14 野崎　光誠 関園
15 渡邊　力　平国
16 秋山　翼　国武
17 本間　和真 日工
18 藤井　大地　流経
19 室橋　勇太朗　了徳
20 太田　光　関園
21 高橋　拓也 清和
22 鍛治　拓実 桐横
23 清遠　雄一 神大
24 花川　了　山院
25 加藤　俊弥 関院
26 山田　敦也 防衛
27 金谷　陸　平国
28 福留　尚之 日工
29 長瀬　裕　千工
30 松川　治基 神大
31 福屋　諒悟 山梨
32 池田　成徹 茨城
33 北村　陽　防衛
34 小林　翔　埼玉
35 樋口　雅之 流経
36 石﨑　信太郎　国武
37 西村　優太 筑波

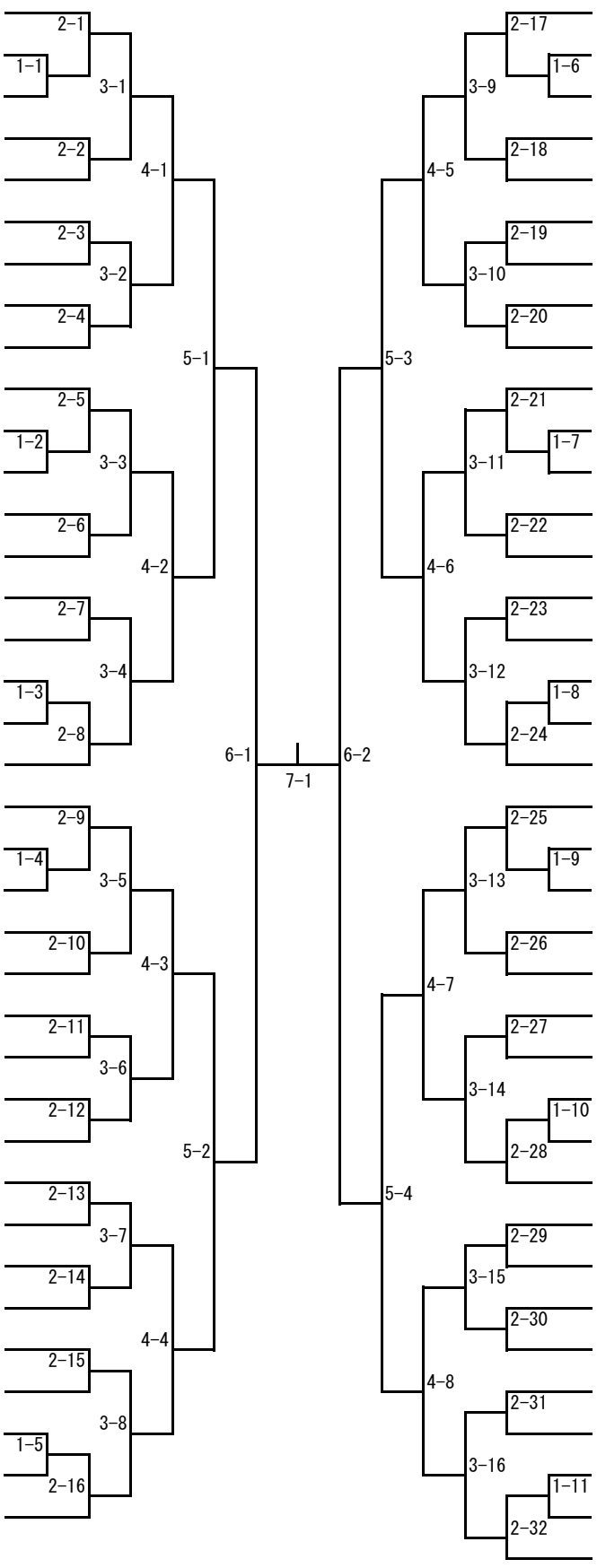

長倉　力斗 山院　38
内田　航平 関院　39
荒川　大智 筑波　40
村山　三四郎　平国　41
根岸　諒　上武　42
宇都野　颯斗　流経　43
鈴木　肇　国武　44
高橋　巧人 神大　45
河野　隼士 都文　46
坂内　哲平 筑波　47
室山　健吾　桐横　48
郡山　竜太朗　防衛　49
松川　達也 埼玉　50
水野　大維 城国　51
入澤　優輝 関園　52
金子　正太郎　国武　53
甲斐　翔　清和　54
松井　隆盛 日工　55
佐野　良樹　了徳　56
三浦　侑也 関園　57
上床　敦哉 山院　58
中村　啓佑 防衛　59
羽生　空良 千工　60
高野　滉大 国武　61
長谷川　雷 筑波　62
新井　敬佑 流経　63
小山　泰輔 埼玉　64
安藤　勇介 清和　65
井上　諒亮 独協　66
松原　孝輝 神大　67
荻原　将大 桐横　68
吉田　泰雅 流経　69
根本　泰輔 日工　70
塚本　敬太 山梨　71
小野　翔誉 山院　72
城　健太　平国　73
北村　侑晟　埼玉　74
阿部　敬介 清和　75