2026年度 関東学生柔道体重別選手権大会（大会1日目：8月29日）
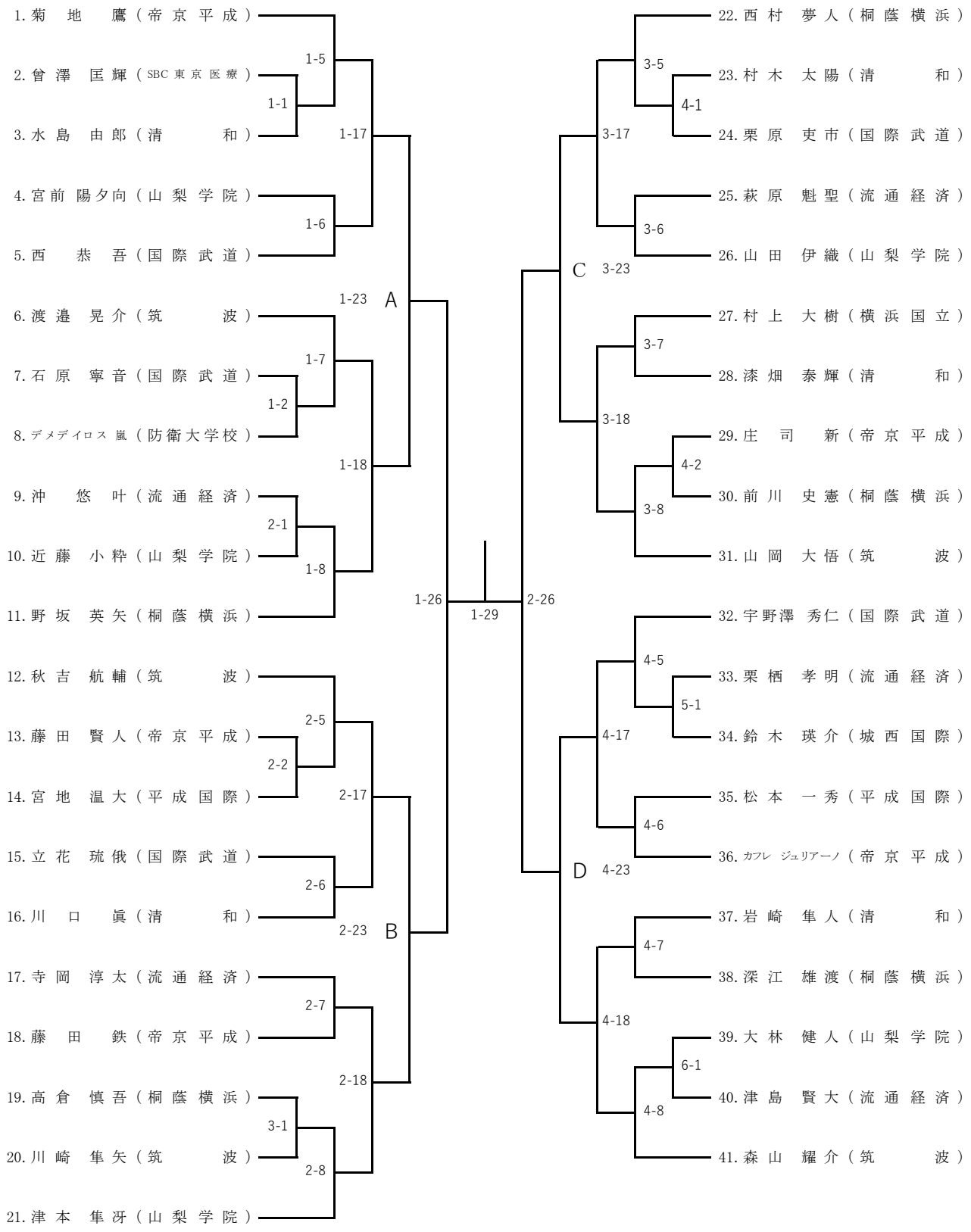
９０kg級